Sette™ 30

KONISK KAFFEKVÆRN BRUGSANVISNING

INTRODUKTION

Mange tak fordi du købte Sette 30 Konisk Kaffekværn. Med Sette, er det lettere end aldrig før at lave en god kop kaffe.

Nedenfor findes detaljerede beskrivelser af de funktioner som gør at Sette 30 skiller sig ud fra andre kaffekværne i sin klasse.

Koniske kværnblade

Produceret i Liechtenstein. De 40mm koniske kværnblade maler kaffe ved 3,5g til 5,5g/sek. afhængigt indstillingen. Disse koniske kværnblade er holdbare og vil forblive skarpe i mange år. Justeringsmekanismen giver en mere præcis formalingsproces.

Justering af kværnblade

Sette 30 kværner fra espresso til filterkaffe. Justeringsmekanismen er direkte forbundet med den koniske kværn, som resulterer i øjeblikkelige kværnjusteringer.

Digitalt kontrolpanel

Det frontmonterede kontrolpanel med LED lys i skærmen er brugervenligt og kan indstille kværntiderne inden for 0,01 sekund. Tryk enkelt på START knappen og Sette levere automatisk en præcis dosering.

Enhedsholder

Sette 30 har en stationær enhedsholder som tillader dig at fjerne eller placere armene anderledes for at kværne direkte ned i den medfølgende kaffebeholder eller et portafilter – en unik funktion blandt alle andre hjemmekværne.

INDHOLDSFORTEGNELSE

INTRODUKTION 1

INDHOLDSFORTEGNELSE 2

SIKKERHEDSINFORMATION 3

INDHOLDSOVERSIGT 4

DRIFT 5

- Før du bruger din kværn 5
- Arbejdscyklus 5
- Installation af bønnetragt 5
- Indstilling af kværnkontrol 6
- Startindstillinger 6
- Tidsbaseret formalingsproces 7
- Pulsfunktion & Manual tilstand 7

VEDLIGEHOLD OG RENGØRING 8

- Fjernelse af bønnetragt 8
- Fjernelse af ringkværn/justeringsenhed 8
- Isættelse af ringkværn/justeringsenhed 9
- Rekalibrering af konisk kværnblad 10
- Rengøring af formalet kaffebeholder, tragt og kværnblade 11
- Rengøring af tilstoppet kværn 11
- Automatisk rengøring 11

GARANTI OG SERVICE 12

- Amerikanske og canadiske garantioplysninger 12
- Internationale garantioplysninger 12
- Bevis for køb og produktregistrering 12
- Information om reparation eller spørgsmål 12

SIKKERHEDSINFORMATION

Læs venligst nedenstående information meget omhyggeligt. Den indeholder vigtig sikkerhedsinformation for dette apparat. Bevar venligst disse instruktioner til senere brug.

- Brug kun med vekselstrøm og den korrekte spænding. Se mærkatet på foden af kværnen for at bestemme den korrekte spænding.
- Rengør kun kværnens hus med en tør eller lettere fugtig klud. Nedsænk ikke kværnen, stikket eller ledningen i vand eller andre væsker.
- Baratza vil ikke acceptere noget ansvar for skader, eller garanti hvis kværnen bruges til andet end dens tilsigtede formal (dvs. formaling af hele ristede kaffebønner) eller apparatet er forkert betjent eller repareret.
- Dette apparat kan bruges af børn over 8 år, samt personer med nedsat fysiske, sensoriske eller mentale evner, eller med manglende erfaring og viden, hvis de bliver vejledt og instrueret i brugen af apparatet på en sikker måde, og forstår de risici som er involveret.
- Hvis ledningen er beskadiget skal den udskiftes af producenten, deres forhandler eller lignende kvalificerede personer for at undgå risici.
- Træk altid stikket ud før du samler, adskiller eller rengør kværnen.
- For at tage stikket ud, grib om stikket og fjern det fra stikkontakten. Træk aldrig i ledningen.
- Opbevar din kværn og dets ledning utilgængelig for børn under 8 år.
- Efterlad ikke din kværn uden opsyn mens den er TÆNDT.
- Rengøring og brugervedligehold skal ikke foretages af børn uden opsyn.
- Brug ikke kværnen hvis ledningen eller stikket er beskadiget.

ADVARSEL: Træk ALTID stikket ud før du rengør kværnen.

INDHOLDSOVERSIGT

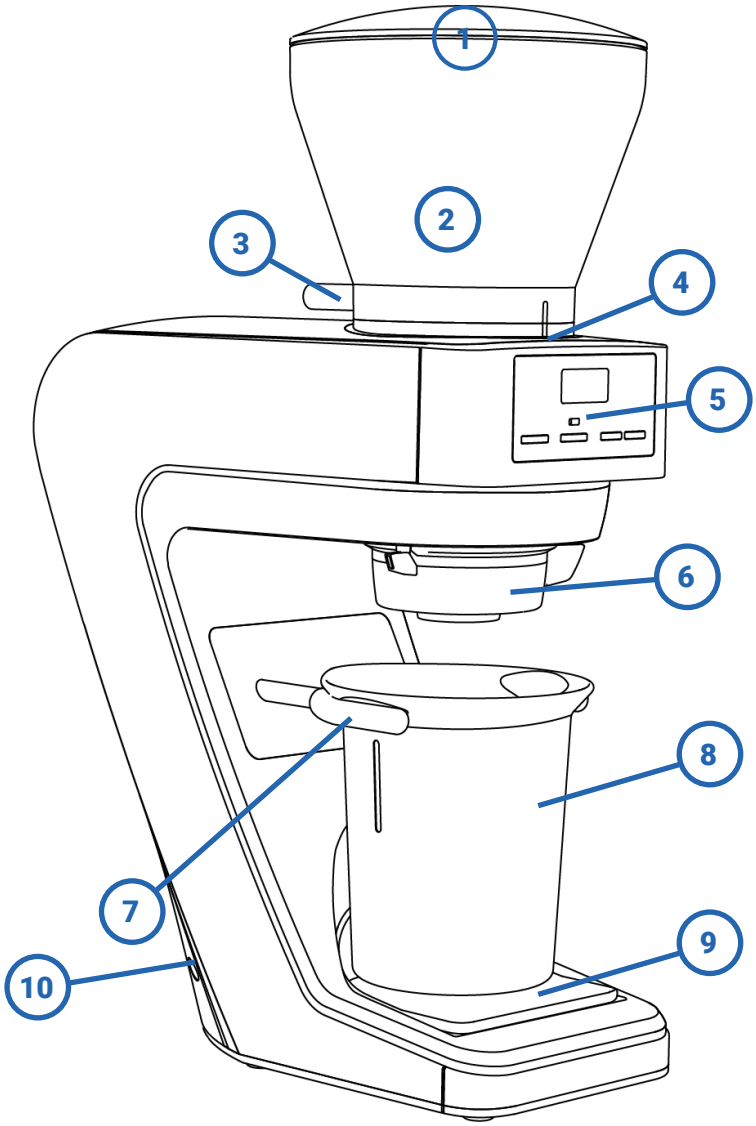

1. Tragt låg
2. Bønnetragt
3. Bønne shutoff knap
4. Indikator til justering af tragt
5. Kontrolpanel
6. Kværnjusteringsenhed
7. Justerbare enhedsarme
8. Formalet kaffebeholder
9. Udtagelig kaffebakke

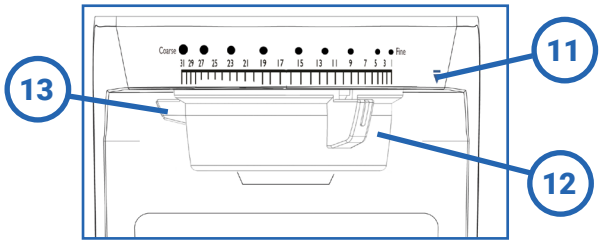

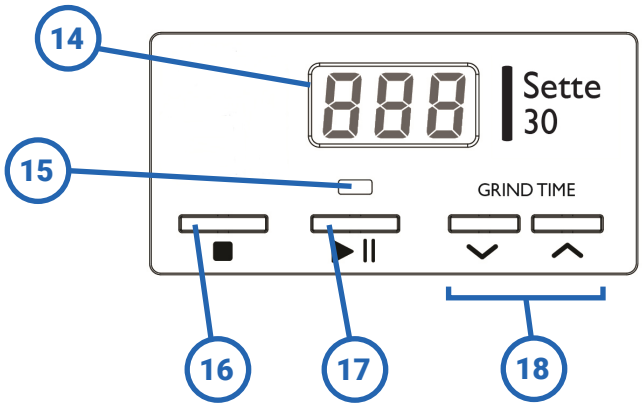

10. Ledning
11. Installation/Fjernelse indikator
12. Makrojustering
13. Installation/Fjernelse tab
14. LCD Skærm
15. Kværn indikator
16. Stop
17. Start/Pause
18. Knapper til justering af kværntid

DRIFT

FØR DU BRUGER DIN KVÆRN

Før du bruger din Sette kværn for første gang, skal du vaske bønnetragten og kaffebeholderen i varmt sæbevand. **Vask ikke kværnjustering eller kværnblade.** Se sektionen om vedligehold og rengøring for instruktioner om hvordan man fjerner og isætter disse dele. Placer Sette på en plan overflade og sæt ledningen i på bagsiden af maskinen. Sæt stikket i en stikkontakt med den korrekte jævnstrømsspænding. Der kan være noget rust på kværnbladene når du modtager din kværn. Dette er normalt og vil forsvinde efter at en lille mængde kaffebønner er blevet kværnet. For at fjerne rust og gøre kværnbladene klar, kværn en håndfuld kaffebønner (~40g) på indstilling 15 og smid ud. Dette starter kværnbladets krydringsproces og gør kværnen klar til normal drift.

ARBEJDSCYKLUS

Sette blev designet til et maksumum på 1kg per dag, med en espresso arbejdscyklus på 10%. Vi ønsker at påminde alle som køber Sette kværnen, at den er designet til hjemme brug (kortvarig brug).

Her er et generelt overblik over arbejdscyklus for Sette serien:

Espresso (Indstilling ~10) det vil tage omkring 6 sekunder for at kværne en dosering til espresso, så skal kværnen hvilke i omkring 60 sekunder. Det er omkring det du ville kunne nå hvis du laver espresso på en enkeltkops maskine.

Filterkaffe (Indstilling ~25) det vil tage mellem 5 til 30 sekunder at kværne op til 150 gram kaffe, så skal kværnen hvile i omkring 60 sekunder. Husk, maksimalt 150 gram ad gangen, med 1 minuts pause før du benytter kværnen igen.

Arbejdscyklussen som er beskrevet ovenfor vil fungere godt til hjemmebrygning. Hvis du vælger den til en kommerciel situation, så overvej venligst Settes arbejdscyklus og beslut om dette vil være et succesfuldt valg til din café/kaffebar.

INSTALLATION AF BØNNETRAGT

Når tragtens låg er på plads, kan du montere tragten ved at placere bønnetragtens shutoff knap i positionen 11:00 (bagest mod venstre). Tryk så tragten ned, og drej den mod uret indtil justerings tabs på forsiden er placeret udfor hinanden. Flyt bønnetragtens shutoff knap til ”open” position og påfyld tragten med den ønskede mængde af ristede hele kaffebønner.

Advarsel: Sette kværner i et meget højt tempo, vær forsigtig med ikke at overfylde dit portafilter eller beholder! Hvis formalet kaffe tilstopper udgangshullet, vil kværnen blive tilstoppet. Rensning kræver grundig manuel rengøring, for detaljer, se side 8.

INDSTILLING AF KVÆRNKONTROL

Justeringsringen flyttes fra grov (31) til fin (1). Med kværnen kørende, drej knappen mod højre for at bevæge den fra grov til fin. Vi anbefaler altid at motoren er tændt når du foretager kværnjusteringer.

Nedenfor er de bedste metoder til at sikre præcise og nøjagtige kværnjusteringer:

1. **Tryk på start/pause knappen**
2. **Mens kværnen kører, drej kværnjusteringsenheden tæt på den ønskede partikelstørrelse**
3. **Træk kaffebeholderen ud og tjek partikelstørrelsen.**
4. **Tillad 1-2 sekunders mere driftstid, og smid den formalede kaffe ud. Denne lille mængde affaldskaffe kaldes en rensning, og det er vigtigt at sikre sig at al den formalede kaffe som bruges er fra den samme indstilling.**
5. **Kværn fuld dosering**
6. **Bryg og gentag ovenstående trin efter behov**

START INDSTILLINGER

Indstillingerne som vises i nedenstående tabel, kan bruges som en general retningslinje for udgangspunkter*. Den faktiske partikelstørrelse for en given indstilling vil variere afhængigt af mange faktorer, inklusiv: ristningsgrad (lys vs. mørk), friskhed, fugtighed, bønnetype, olieindhold, etc. Med brug, vil du kunne bestemme de indstillinger som passer til din smag, bryggestil og dine foretrukne bønner.

Espresso	Filterkaffe
10	25

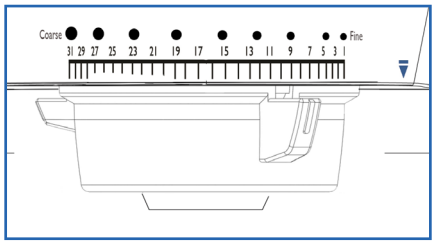

*Hvis du opdager at dine foretrukne indstillinger liger uden for denne række, så er der ingen grund til at være bekymret, kværn til din personlige smag.

TIDSBASERET FORMALINGSPROCES

Placer kaffebeholderen i armene. Brug op og ned pilene til at ændre din ønskede kværntid. Tryk på START knappen (>II) for at starte kværnen. Mens kværnen køre, vil skærmen tælle op i sekunderne og stoppe når den forudindstillede tid er nået. Når skærmen når den forudindstillede tid, vil motoren stoppe og skærmen vil nulstilles til den programmerede tid. For manuel drift, tryk og hold START knappen inde indtil du opnår den ønskede mængde kaffe, slip herefter START knappen, og kværnen vil stoppe med skærmen som viser det totale antal sekunder kørt. For at komme ud af manuel tilstand, tryk STOP.

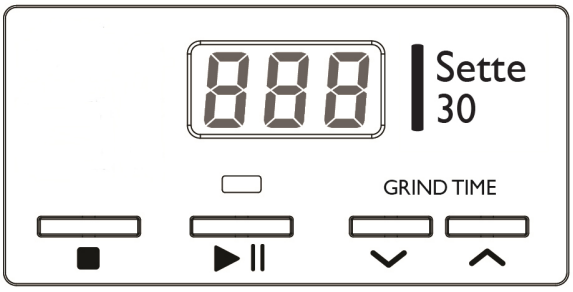

PULS FUNKTION/MANUEL TILSTAND

Sette 30 har også en puls funktion/manuel tilstand. For at tænde kværnen i denne tilstand, skal du blot holde START knappen inde i mere end 2 sekunder, skærmen vil blinke ”- - -” og kværnen vil starte. Du er nu i puls tilstand. Motoren vil fortsætte med at køre så længe din finger er på START knappen og vil slukkes når du fjerner din finger. For at afslutte denne tilstand, tryk STOP.

JUSTERING AF ENHEDSHOLDERE FRA BEHOLDER TIL PORTAFILTER TILSTAND

Armene som holder din formalet kaffebeholder, kan også konverteres til portafilter tilstand, og bruges som støtte når du dosere direkte ned i et portafilter. For at konvertere armene, træk dem lige ud, roter 90° og sæt dem ind igen.

HVOR MEGET KAFFE SKAL JEG KVÆRNE?

Ved espresso fin indstilling, kværner Sette 30 omkring 3,6g per sekund (dette vil variere afhængigt af kaffe og partikelstørrelse), hvilket betyder at du vil opnå et fuldt double-shot kaffe på omkring 5 sekunder.

Ved en partikelstørrelse for en automatisk brygning (såsom filterkaffe) kværner Sette 30 kaffe med omkring 5g per sekund (igen, dette vil variere afhængigt af din kaffe og specifikke partikelstørrelse). For en kande med 6 kopper filterkaffe, skal kværnen køre omkring 10 sekunder.

Hvis du oplever at enten tiden producere for meget eller for lidt kaffe, så kan du nemt tilføje eller fjerne tid fra kværncyklussen ved brug af op og ned pilene.

Bemærk: Dette tillader ikke håndfri formaling ned I portafilter, det hjælper med at placere portafiltret for at forbedre overførslen af formalet kaffe fra kværnen.

VEDLIGEHOLD OG RENGØRING

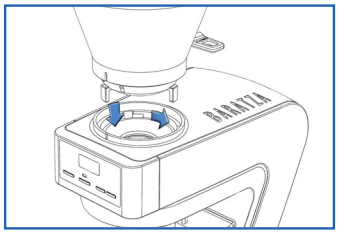

FJERNELSE AF BØNNETRAGT

Drej bønne shuftoff knappen til CLOSED position, tryk så på START knappen for at rense kværnen for de resterende bønner. Fjern stikket fra stikkontakten. Fjern tragten ved at dreje den mod uret indtil den stopper, løft så bønnetragten af kværnens hus.

FJERNELSE AF RINGKVÆRN/JUSTERINGSRINGENHED

1. **Drej bønne shutoff knappen så den er i CLOSED position, tryk så på START knappen for at køre de restende bønner gennem kværnen (fig. C).**
2. **Når kværnen er fuldstændigt renset, drej justeringsenheden ud over den groveste indstilling for at isætte/fjerne indikatoren (blå trekant). Samlingen vil løsnes nedad for fjernelse (fig. D).**

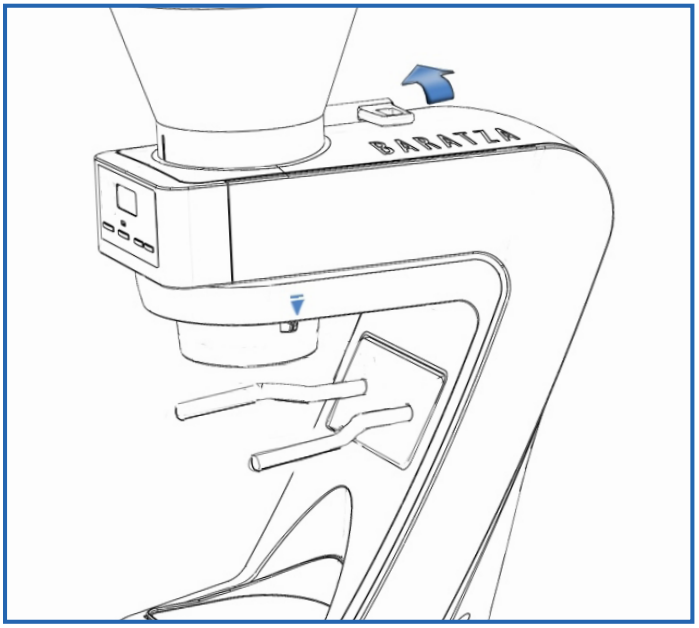

fig. C

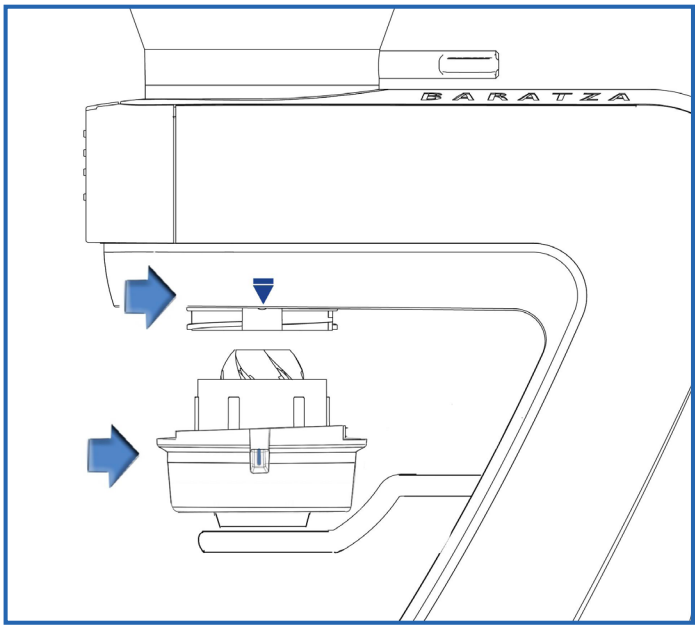

fig. D

ISÆTTELSE AF RINGKVÆRN/JUSTERINGSENHED

1. **Placer den blå installation/fjernelsesindikator på kværnens justeringsenhed ud for den blå installation/fjernelsesindikator på den højre side af maskinen (fig. E).**
2. **Hold de to blå indikatorer ud for hinanden, tryk forsigtigt op på kværnens justeringsenhed og drej den sorte ringkværnsholder (fig. F) indtil tabs og huller ligger ud for hinanden og ringkværnsholderen glider op og ind maskinen. På dette punkt vil ringkværnen og holderen blive indsat i maskinen og er ikke længere synlig (fig. G). For at se en video guide, se vores video på YouTube.**
3. **Mens du trykker opad, drej kværnens justeringsenhed som vist (fig. G) ved at dreje den blå tab mod bagsiden af kværnen. Justeringsenheden vil klikke når den passer med den sorte makrojustering, som vil passe med 1-31 skalaen på maskinen.**

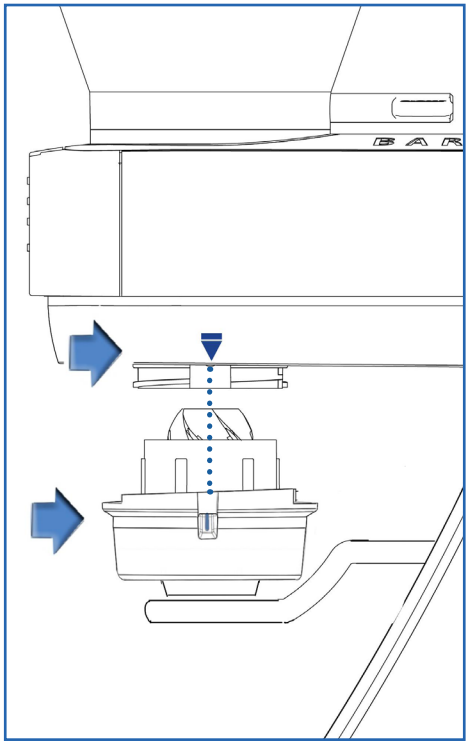

fig. E

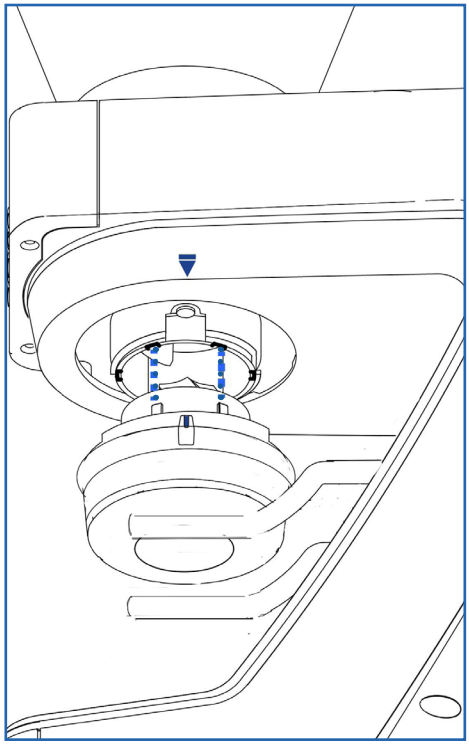

fig. F

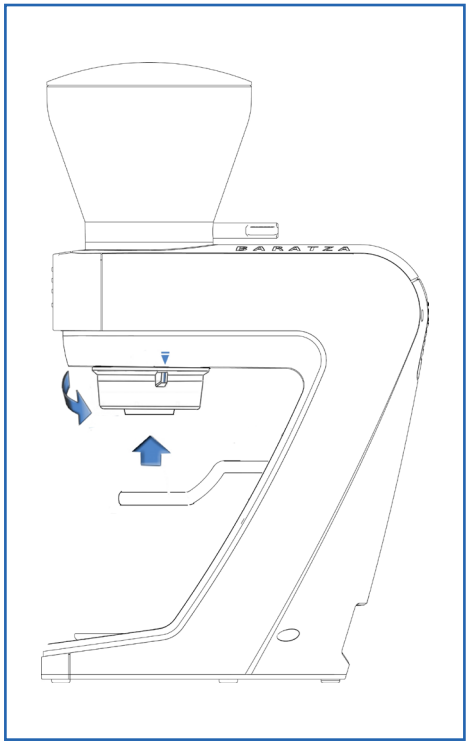

fig. G

REKALIBRERING AF KONISK KVÆRNBLAD:

Efter de første par pund kaffe, kan de være at kværnens laveste indstilling ikke er fin nok til espresso. For at gøre formalingen finere, kan en lille spændeskive (inkluderet) installeres under kværnbladet. Gennemgå først trinene i ”Fjernelse af bønnetragt” og ”Fjernelse af kværnblad/justeringsenhed” (på side 8) og forsæt så med trinene nedenfor.

1. **Tag kværnens justeringsenhed i din hånd, grib kværnbladet med din anden hånd og træk/skub dem fra hinanden (fig. H).**
2. **Når kværnbladet og holderen er separeret, fjern udgangstuben ved at trække den væk fra kværnbladsholderen.**
3. **Med den medfølgende 5mm unbrakonøgle, skal bolten i bunden af kværnbladsholderen løsnes helt.**
4. **Fjern kværnbladet fra holderen. Kværnbladet er som regel spændt godt fast. For nemt at fjerne det, placer den 5mm unbrakobolt tilbage i position, men skru den ikke i. Isæt din 5mm unbrakonøgle i boltens hoved, og tryk så unbrakonøglen mod din arbejdsflade. Denne taktik gør brugeren i stand til at skubbe kværnbladet af holderen (fig. I).**
5. **Placer en spændeskive oven på kværnbladsholderen. Det kan være at du allerede inder en spændeskive under kværnbladet, det er ok at tilføje en ekstra ved behov.**
6. **Monter ringkværnen så fanerne på ringkværnsholderen er placeret helt inde i slidser på bunden af kværnbladet.**
7. **Isæt bolten og stram den så meget som muligt (fig. J).**
8. **Isæt udgangstuben.**
9. **Sæt ringkværnen og holderen på bordfladen, med kværnbladet hvilene på arbejdsoverfladen. Placer justeringsringen på toppen og tryk justeringsenheden ned over ringkværnen og holderen (fig. K).**

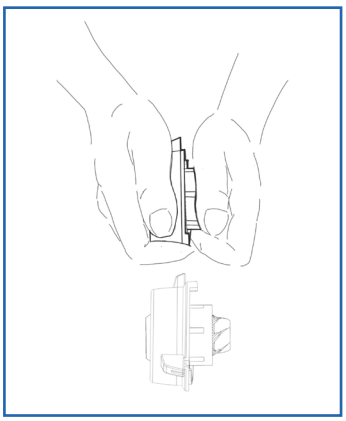

fig. H

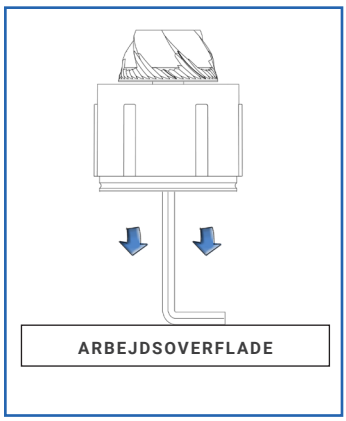

fig. I

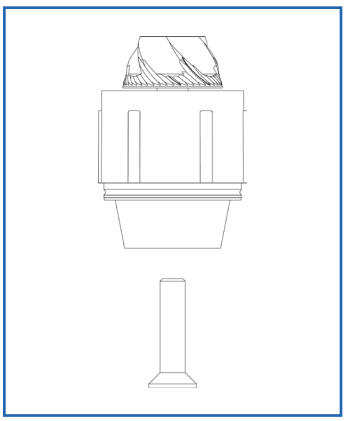

fig. J

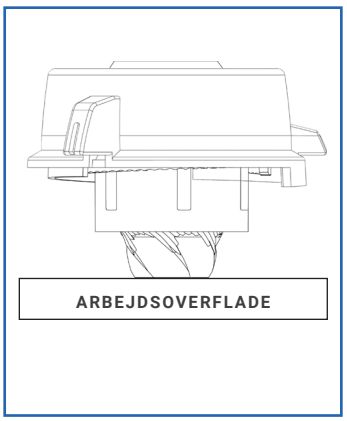

fig. K

RENGØRING AF FORMALET KAFFEBEHOLDER, TRAGT & KVÆRNBLADE

Vask den formalet kaffebeholder, tragt og tragtens låg i varmt sæbevand, skyl og tør af. Vask **ALDRIG** kværnbladene eller de vil ruste. Hvis kværnen bruges dagligt, bør kværnbladene rengøres efter et par måneder ved hjælp af en stiv børste eller ved brug af tabletter (se nedenfor for automatisk rengøring). Bemærk at tabletterne ikke vil rense en tilstoppet kværn. Hvis din kværn er tilstoppet, henvises der til rengøring af tilstoppet kværn.

Sæt ikke bønnetragten, tragtens låg, eller kaffebeholderen i opvaskemaskinen. Kun håndvask. Vask IKKE kværnens justeringsenhed ELLER KVÆRNBLADENE I vand.

RENGØRING AF TILSTOPPET KVÆRN

Hvis din kværn ikke producere den normale mængde kaffe, kan den være tilstoppet med formalet kaffe. Dette kan ske hvis den formalet kaffebeholder eller portafilter bliver overfyldt med formalet kaffe, og kaffen derved tilstopper udgangshullet og kværnkammeret. Der kan også ske en tilstopning med opbygning af formalet kaffe over tid.

Sådan ordnes den tilstoppet kværn:

1. **Fjern ringkværnen/justeringsenheden (se figur C og D).**
2. **Tag justeringsenheden i en hånd og grib om ringkværnholderen med din anden hånd. Træk eller skub dem fra hinanden (fig. H).**
3. **Ringkværnen vil have komprimeret kaffe omkring og under den. Brug et fint værktøj, f.eks. en tandstik eller spisepind, til at løsne den komprimerede kaffe.**
4. **Fortsæt med at prikke og skrabe, indtil alle portene i ringkværnsholderen er renset.**
5. **Når alle seks åbninger er renset i ringkværnholderen, placer den på en flad og stabil overflade med kværnbladene nedad. Placer justeringsenheden oven på og tryk den ned over ringkværnen og holderen.**

AUTOMATISK RENGØRING

En grundig, hurtig og nem rengøring kan opnås ved brug af Full Circle™ bionedbrydelige rengøringstabletter til kaffekværne. Full Circle tabletter er designet til at løsgøre kaffepartikler, samt absorbere og fjerne lugt og rester af kaffeolier. Fjern alle bønner fra tragten og kør kværnen for at fjerne eventuelle bønner inden i maskinen. Placer den anbefalede mængde af Full Circle i den tomme bønnetragt. Sæt makrojusteringen til 20, isæt formalet kaffebeholder og kør kværnen indtil den er tom. Kværn alle tabletterne ned i beholderen. Når du er færdig, anbefaler vi at du kværner omkring 30g kaffe, for at fjerne eventuelle tablet rester. Smid de formalede tabletter/kaffe ud. Find yderligere informationer om Full Circle rengøringstabletter på www.urnex.com.

GARANTI & SERVICE

AMERIKANSKE OG CANADISKE GARANTIOPLYSNINGER

Begrænset garanti for Baratza Kaffekværne er 1 år fra den originale købsdato eller efter 25 timers samlet driftstid, hvilket som sker først. Denne garanti dækker alle defekter i materialer og funktion (dele og funktion) inklusiv gratis landtransport til og fra vores reparationsfaciliteter inden for USA og Canada. Denne garanti gælder ikke ved: forkert brug, manglende rengøring, misbrug, normal slitage, mangel på ordentlig justering, fremmedobjekter (sten, skruer, etc.) i bønnerne, eller ved brug uden for den tilsigtede anvendelse til formaling af hele ristede kaffebønner. Hvis din kværn går i stykker inden for et år, send en e-mail til support@baratza.com eller ring på 425-641-1245. For yderligere garanti, support, eller information om problemløsning, besøg www.baratza.com.

INTERNATIONALE GARANTIOPLYSNINGER

For alle lande uden for USA og Canada, gives garanti og service af den internationale forhandler som du købte fra. Hvis du købte denne kværn af en forhandler uden for det land som du bor i, kan du være ansvarlig for eventuelle forsendelsesomkostninger for at servicere kværnen, og du skal muligvis betale for servicen.

BEVIS FOR KØB & PRODUKTREGISTRERING

Du kan registrere din kværn på www.baratza.com/register-your-grinder. Registreringen vil sikre os at vi kan kontakte dig, i det usandsynlige tilfælde af underretninger om produktsikkerhed og hjælpe os med at overholde bestemmelserne i lovgivningen om Consumer Product Safety. Serienummeret er placeret på bunden af kværnene. Bevar venligst din kvittering som viser datoen for købet.

FOR REPAIRS OR QUESTIONS

Email: support@baratza.com

For reservedele og information, besøg: www.baratza.com

For problemløsningshjælp: www.baratza.com/troubleshooting